0950 Проект

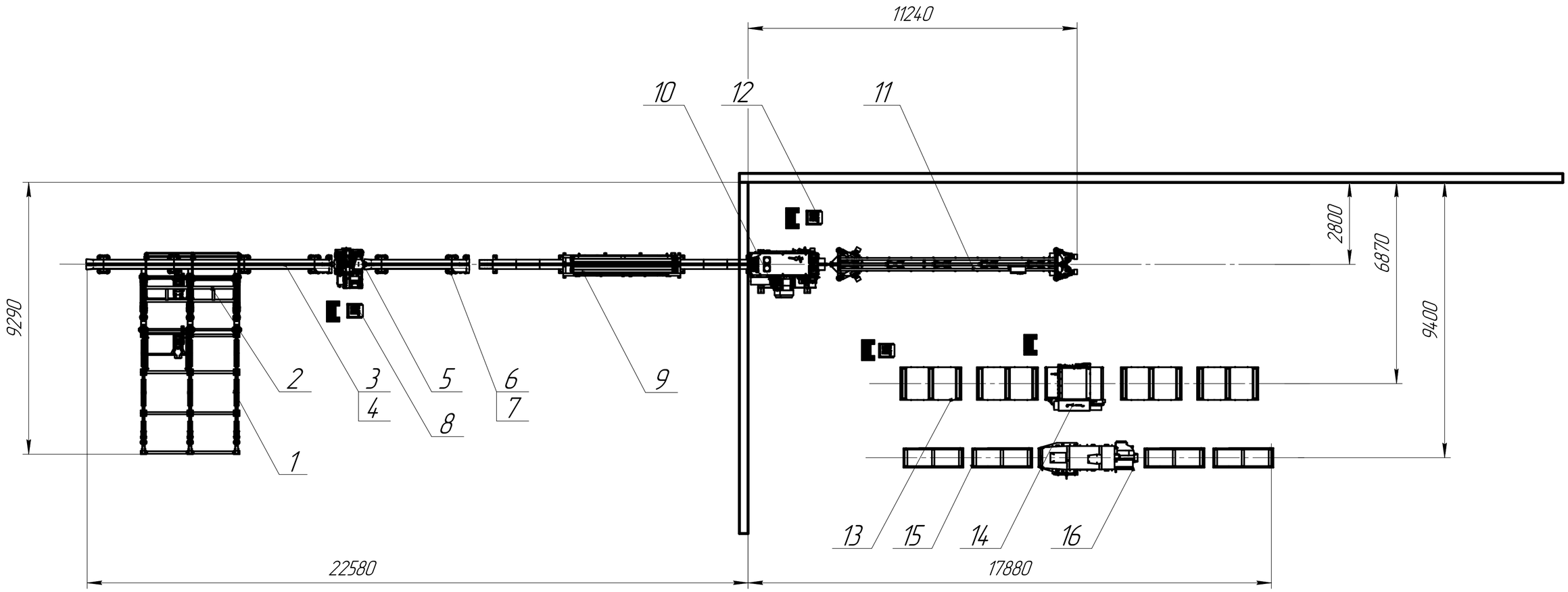

Для установки транспортеров необходимы траншеи.

Полный комплект технической документации предоставляется после согласования предварительной схемы.

Параметры вход. материала:
Высота вход. окна = max 470 мм,
L = 6 ±0,2 м.
Потребление линии до ... кВт. (зависит от комплектации)
Производительность до 15 куб.м./час. (зависит от комплектации).

Поз.	Наименование	Кол-во	Примечание
1	Накопитель для бревен НБ25Т 6-4	1	
2	Перегружатель бревен ПБ-6	1	
3	Бревнотаска с зубчиками БТЗ-500 3 кВт	1	
4	Стол-комплект Б50 ЗУБ_В3-7,8 СБ	1	
5	Станок торцовки бревен СТБ-450П_А	1	
6	Бревнотаска с зубчиками БТЗ-500 3 кВт	1	
7	Стол-комплект Б50 ЗУБ_В-3 СБ	1	
8	Комплексное управление оборудованием	1	
9	Стол-комплект С47 ЗУБ_Вр-8,8	1	
10	Промышленный бревнопильный станок Триумф 16П480 Classic_55_55 без стола	1	
11	Отделитель горбыля ОГ-250-6 У Без ЭРД	1	
12	С47 Комплексное управление оборудованием	1	
13	Рольганг закрытый Р-1000-2	4	
14	Кромкообрезной многопильный станок Триумф М1000 (30 кВт)	1	
15	Рольганг закрытый Р-550-2	4	
16	Горбыльно-перерабатывающий станок Триумф ГС 4 15 кВт	1	

					0950 Проект			
Изм.	Лист	№ докум.	Подп.	Дата	Для ознакомления	Лит.	Масса	Масштаб 1:100
Разраб.		Шишкин Е.А.						
Пров.						Лист	Листов 1	
Т.контр.								
Н.контр.					Приложение 1	ООО "Завод"Энерготех"		
Утв.								

Копировал Формат А2

Перв. примен. | Справ. № | Подп. и дата | Инв. № дубл. | Взам. инв. № | Подп. и дата | Инв. № подл.